Rans 欧路莎

用户须知

尊敬的用户：

非常感谢您选用欧路莎卫浴系列产品，为达到完美效果，在安装本产品前，请仔细阅读此须知：

一、本产品自购买之日起，免费保修一年，并终生维修；

二、请按照下列要求预设排水道。

1. 排水：尽可能的对准图中排水口位置(B)，若无法对准，则应在距离排水口200mm以内设置。排水口直径不小于ϕ50mm,(若人躺的方向在“II”方向时,C为缸体下水，D为缸体底脚）

＊ 2. 维修窗口：若您选用的浴缸没有水泵、气泵功能时，不开维修窗口;有其中的一样功能就要开维修窗口,此时当您人躺的方向选在“I”方向时,开a维修窗口；当您人躺的方向选在“II”方向时，开b维修窗口。

注意：
1. 电源插座内的接地线，电阻值必须小于或等于4欧姆,必须确保地线已可靠接入大地。
2. 排水配件插入排水管部分建议在50mm以上，且所有连接要紧密，以防止漏水。
3. 自备中性硅胶一支。

三、排水预设到位,墙地砖贴好之后，请与当地经销商预约安装及调试日期，安装人员将按事先约定及时为您服务！

欧 路 莎 股 份 有 限 公 司
电话：021-39598888　传真：021-39596622

浴缸水路布置安装图
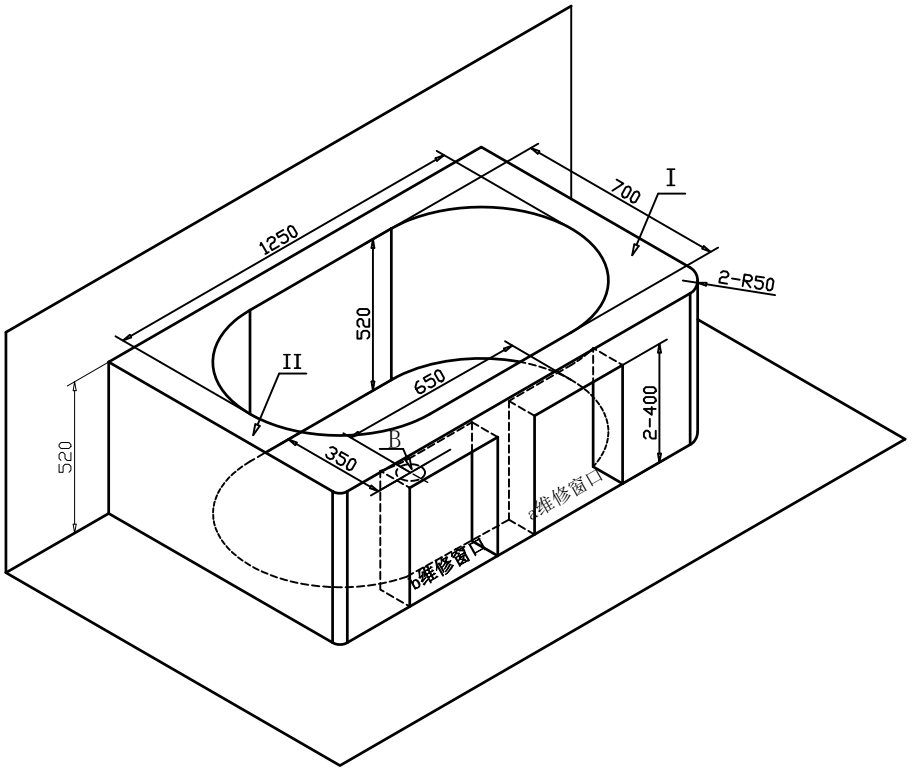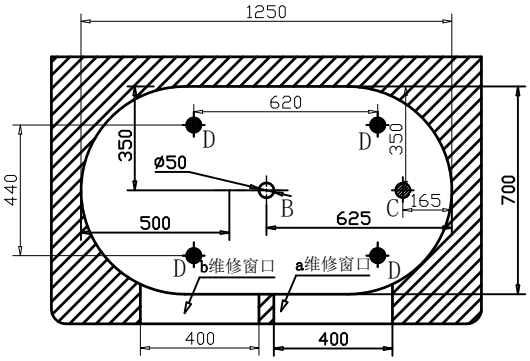
型号：BT-66103S　规格：1300*750*560(mm)